Berechne mit der Spannungsteilerregel die fehlenden Werte.

Name:	Klasse:	Datum:

Aufgabe 1.)

Am Spannungsteiler liegt eine Spannung (U) von 500 Volt an. Der Widerstand R1 hat einen Wert von 2 Ohm. Am Ausgang des Spannungsteilers wird eine Spannung von 17 Volt gemessen. Berechne den Widerstand von R2. Der Widerstand der Verbindungskabel soll nicht mit berücksichtigt werden.

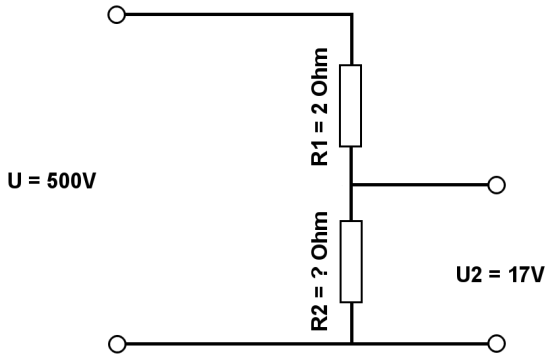

Aufgabe 2.)

Am Ausgang des Spannungsteilers liegt eine Spannung von 21 Volt an. R2 hat einen Wert von 21 Ohm und R1 von 3 Ohm. Berechne die Eingangsspannung U des Spannungsteilers. Der Widerstand der Verbindungskabel soll nicht mit berücksichtigt werden.

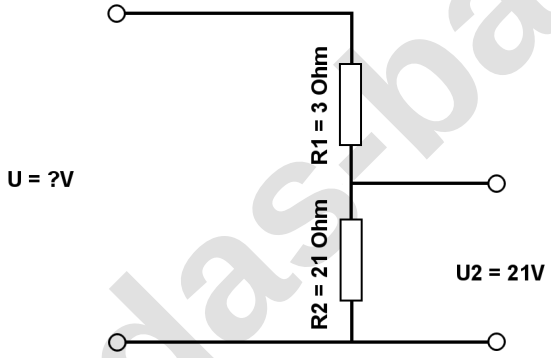

Aufgabe 3.)

Am Spannungsteiler liegte eine Spannung (U) von 775 Volt an. Der Wiederstand R2 hat einen Wert von 2 Ohm. Am Ausgang des Spannungsteilers wird eine Spannung von 13 Volt gemessen. Berechne den Widerstand von R1. Der Widerstand der Verbindungskabel soll nicht mit berücksichtigt werden.

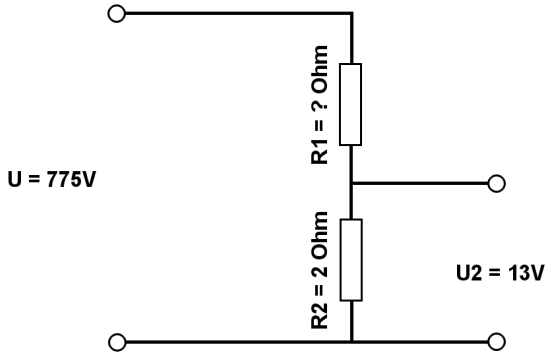

www.das-bastelteam.de

Berechne mit der Spannungsteilerregel die fehlenden Werte.

Lösungen

Aufgabe 1.)

Geg.: R1 = 2 Ohm, U2 = 17 Volt, U = 500 Volt
Ges.: R2

$$\frac{R_1}{R_2} = \frac{U_1}{U_2} \qquad R_2 = \frac{R_1 * U_2}{U_1} \qquad R_2 = \frac{R_1 * U_2}{U - U_2}$$

R2 = (R1 * U2) / (U - U2) R2 = (2 Ohm * 17 V) / (500 V - 17 V)

R2 = 0.07 Ohm

Ergebnis gerundet auf 2 Stellen nach dem Komma.

Aufgabe 2.)

Geg.: R1 = 3 Ohm, R2 = 21 Ohm, U2 = 21 Volt
Ges.: U

$$\frac{U}{U_2} = \frac{R_{Ges}}{R_2} = \frac{(R_1 + R_2)}{R_2} \qquad U = \frac{U_2 * (R_1 + R_2)_{RGes}}{R_2}$$

U = U2 * (R1 + R2) / R2 U = 21 V * (3 Ohm + 21 Ohm) / 21 Ohm

U = 24 V

Aufgabe 3.)

Geg.: R2 = 2 Ohm, U2 = 13 Volt, U = 775 Volt
Ges.: R1

$$\frac{R_1}{R_2} = \frac{U_1}{U_2} \qquad R_1 = \frac{R_2 * U_1}{U_2} \qquad R_1 = \frac{R_2 * (U - U_2)}{U_2}$$

R1 = R2 * (U - U2) / U2 R1 = 2 Ohm * (775 V - 13 V) / 13 V

R1 = 117.23 Ohm

www.das-bastelteam.de